NCS12 - 無接點式

系統構成

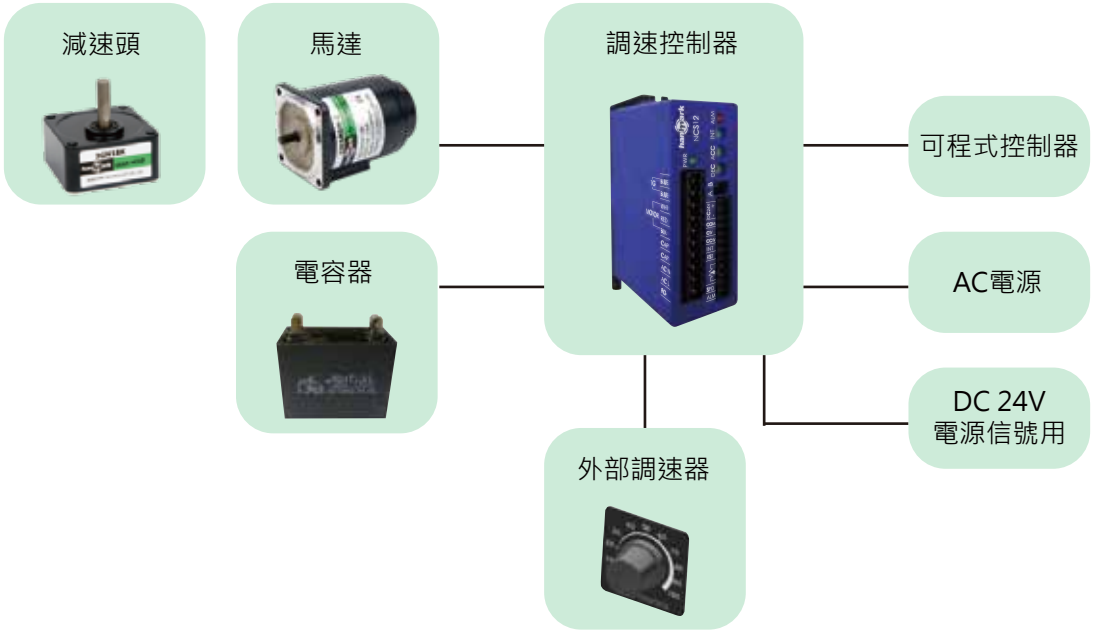

規格

產品型號	NCS12
電源輸入	單相AC 110V±10%，50/60Hz 單相AC 220V±10%，50/60Hz
控制電源	DC 24V±10%，0.1A以上
輸出電流	3A
調速範圍	50Hz : 90~1400r/min 60Hz : 90~1600r/min
馬達瓦數	90W(含)以下
輸入信號	CW(正轉)、CCW(反轉)、 INT(內外速切換)、 RST(ALARM解除)
調速方式	可變電阻：20K 調速電壓：0～5V(或0～10V)
尺寸(mm)	110(L) x 62(W) x 38(H)
重量	163g
使用環境溫度	0～40℃(無結凍)
使用環境濕度	85%RH以下(無結露)

尺寸圖

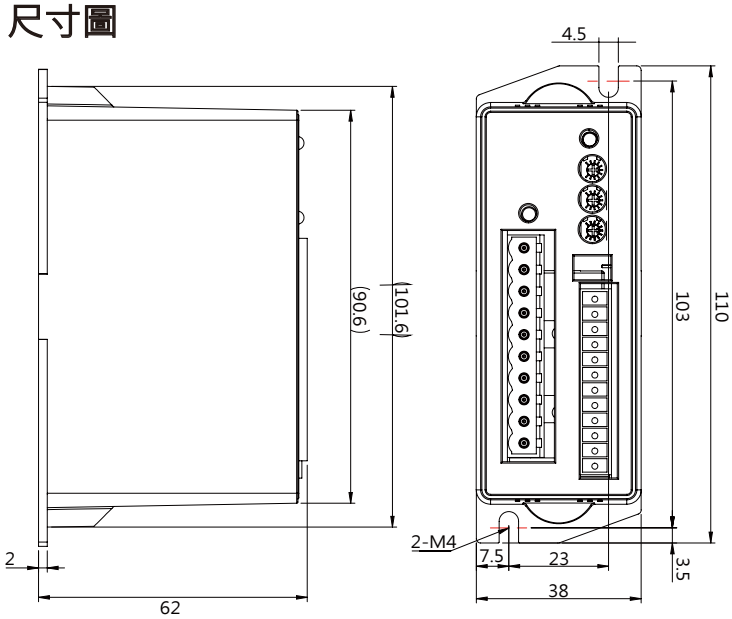

■ 面板介紹與功能說明

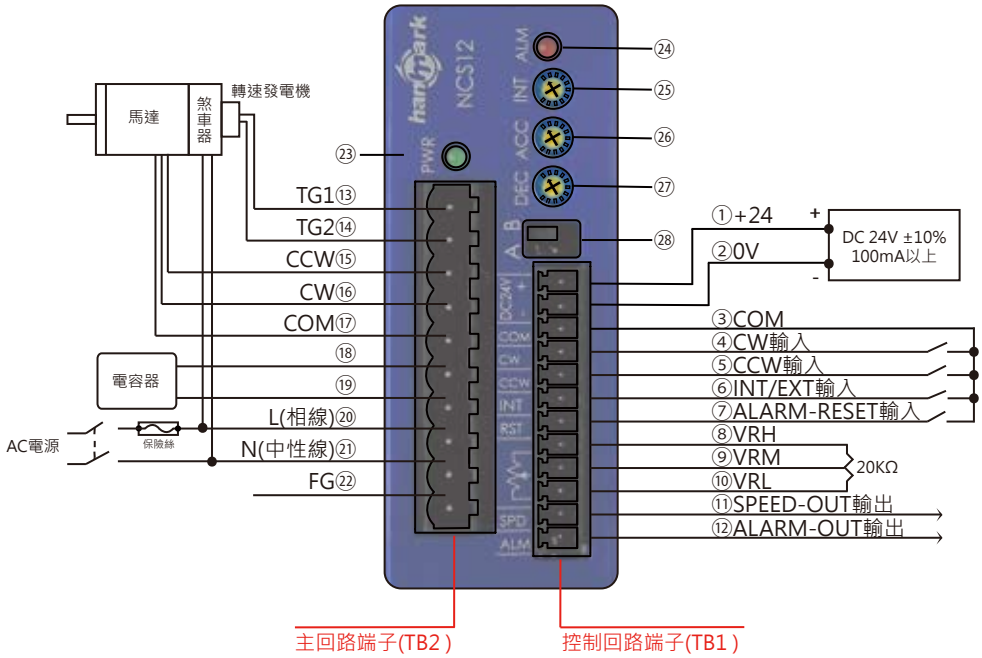

標示	名稱	內容
①	24V DC+	信號用電源
②	24V DC-	
③	COM	輸出入訊號用共接點COMMON
④	CW	馬達順時鐘方向運轉輸入
⑤	CCW	馬達逆時鐘方向運轉輸入
⑥	INT	調速VR內外切換輸入
⑦	RST	ALARM解除輸人
⑧⑨⑩	EXT.VR	外部VR速度設定輸入
⑪	SPD	速度輸出(脈波)
⑫	ALM	ALARM輸出
⑬⑭	TG	馬達發電機導線輸入
⑮⑯⑰	MOTOR	馬達接線(CCW反轉、CW正轉、COM共接)
⑱⑲	CAP、CAP	外部啟動電容接腳(CAP．CAP)
⑳㉑	ACN、ACL	電源輸入用端子
㉒	FG	框體接地請用AWG18(0.75mm²)以上的線材接地
㉓	POWER LED(綠色)	對速度控制器供給AC電源時亮燈
㉔	ALARM LED(紅色)	ALARM動作時閃爍．ALARM輸出變為OFF(TB1-12)
㉕	內部調速器(INT)	設定馬達的轉速
㉖	加速時間設定器(ACC)	設定馬達啟動時的緩升時間
㉗	減速時間設定器(DEC)	設定馬達停止時的緩降時間
㉘	速度電壓設定選擇(A/B)	使用外部直流電壓設定轉速時．設定是使用5V(B)或是10V(A)
	控制回路端子(TB1)	連接控制用．DC電源(24V)和輸出入信號
	主回路端子(TB2)	連接AC電源、馬達、轉速發電機及電容器